FORKARDT®

FORKARDT.DE

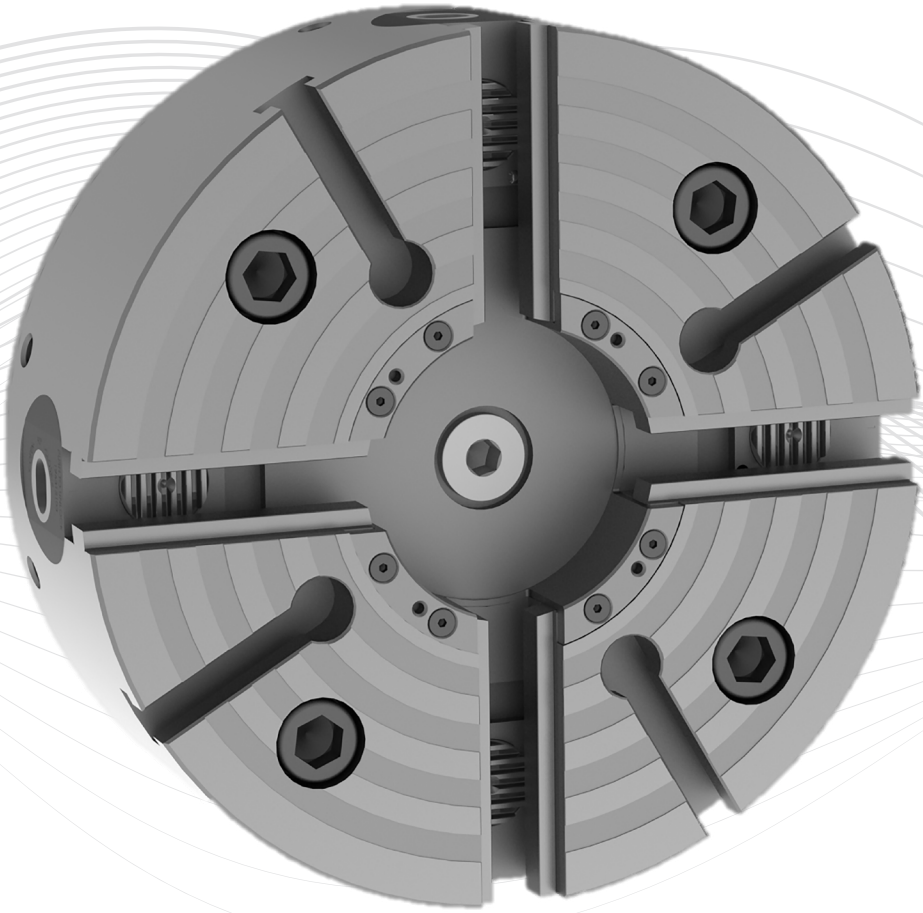

4FNCA-G315-Z11

4-BACKEN-AUSGLEICH-FUTTER

FORKARDT® | 4FNCA-G315-Z11

4-BACKEN-AUSGLEICH-FUTTER

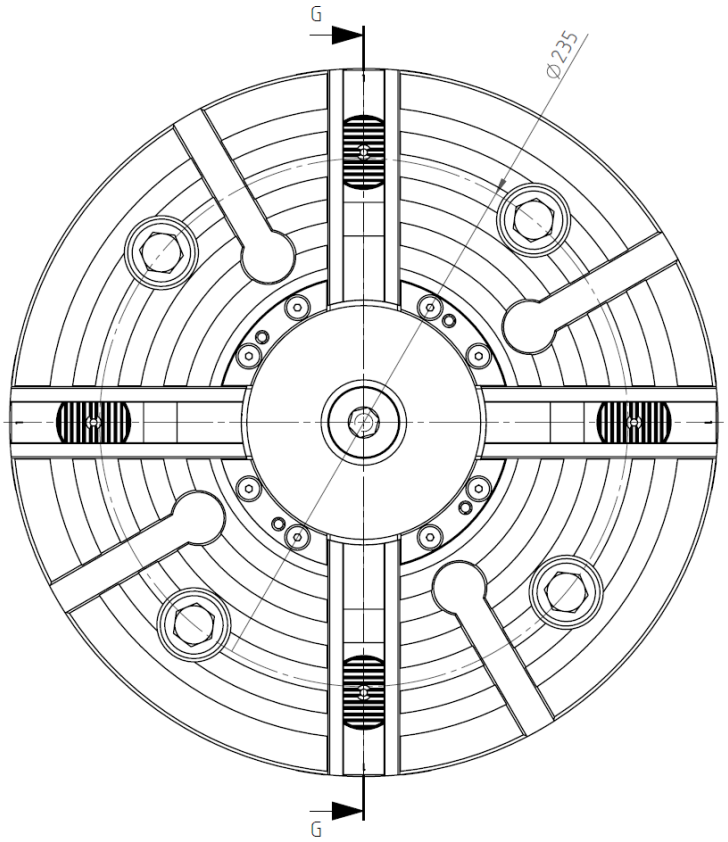

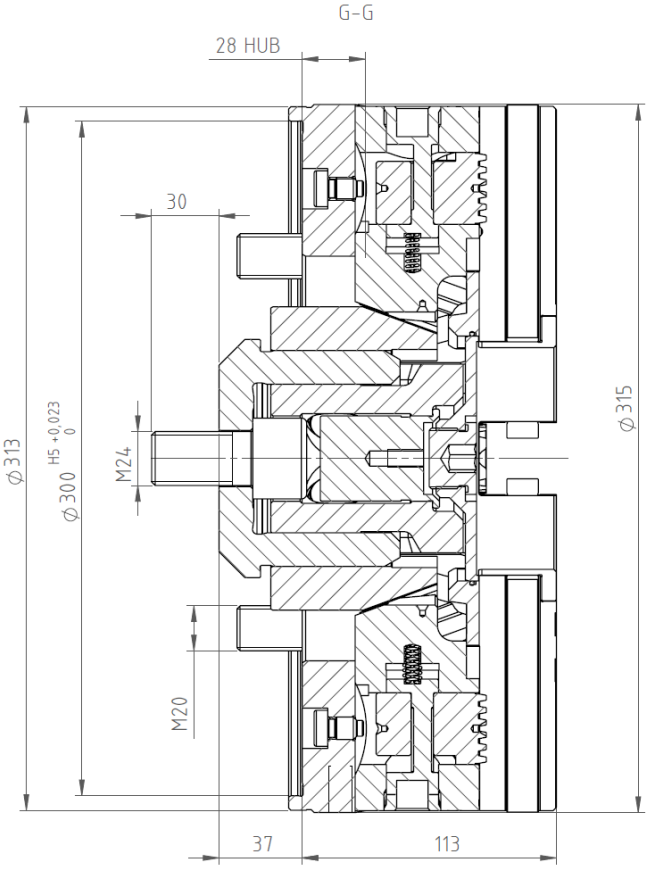

LEISTUNGSDATEN		
Max. Drehzahl	U/min	4000
Max. Spannkraft	daN	18.000
Max. Betätigungkraft	daN	10.000
Gewicht	kg	69, 5
Backenhub	mm	10
Kolbenhub	mm	28
Verzahnung / Backenanschluss	Gerade Verzahnt	

FORKARDT® | 4FNCA-G315-Z11

4-BACKEN-AUSGLEICH-FUTTER

ZYL. BEFESTIGUNG DIN 6350

GRÖSSE	OHNE AUFSATZBACKEN
Z 11	D194552000

BEFESTIGUNGSSCHRAUBEN	4 X M20 X 120

KURZKEGEL DIN 55026

Zum Aufbau auf eine Spindel nach DIN 55026 benötigen Sie zusätzlich einen Flansch mit der benötigten Kegelgröße.

SPINDELGRÖSSE DIN55026	ARTIKELNUMMER
K8	Auf Anfrage
K11	Auf Anfrage
K15	Auf Anfrage

FORKARDT® | 4FNCA-G315-Z11

4-BACKEN-AUSGLEICH-FUTTER

BACKENWECHSELSCHLÜSSEL
D196315010

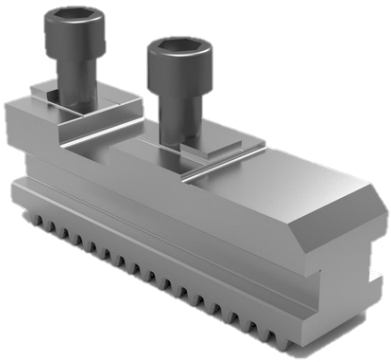

GRUNDBACKE GB315
D180596400

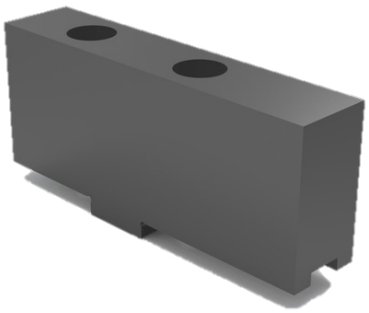

WEICHE AUFSATZBACKE FWB315
D1070033425

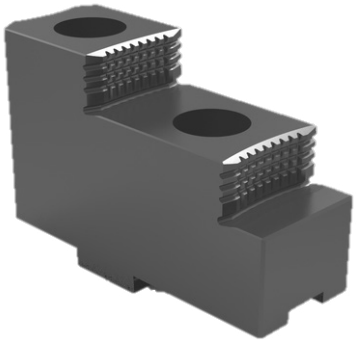

HARTE AUFSATZBACKE FHB315
D1070033524

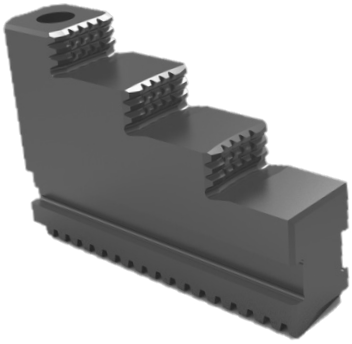

UNGETEILTE HARTE STUFENBACKE GSTB315
D1070033433

WEICHE MONOBLOCKBACKE GMB315
D1070033434

FORKARDT® | 4FNCA-G315-Z11

4-BACKEN-AUSGLEICH-FUTTER

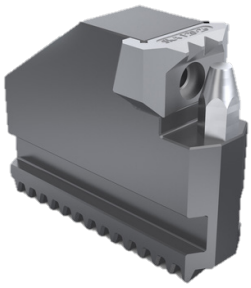

SCHRUPPBACKE AUSSENSPANNUNG KBKTNC

Spannbereich	Artikelnummer
Auf Anfrage	Auf Anfrage

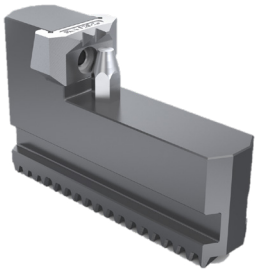

SCHRUPPBACKE INNENSPANNUNG KBKTNC

Spannbereich	Artikelnummer
Auf Anfrage	Auf Anfrage

SCHMIERFETT (KARTUSCHE 400GR) PF26	SCHMIERFETT (DOSE 1KG) PF26
D410140026	D410140126

HYDRAULIK HANDHEBELPRESSE

D4101400121

SPANNKRAFTMESSER (Ø 63-293) SKM1200

D300224000

SPANNDRUCKBOLZEN SET ZUR ERWEITERUNG DES SPANNBEREICHS

D300224003