FORKARDT®

FORKARDT.DE

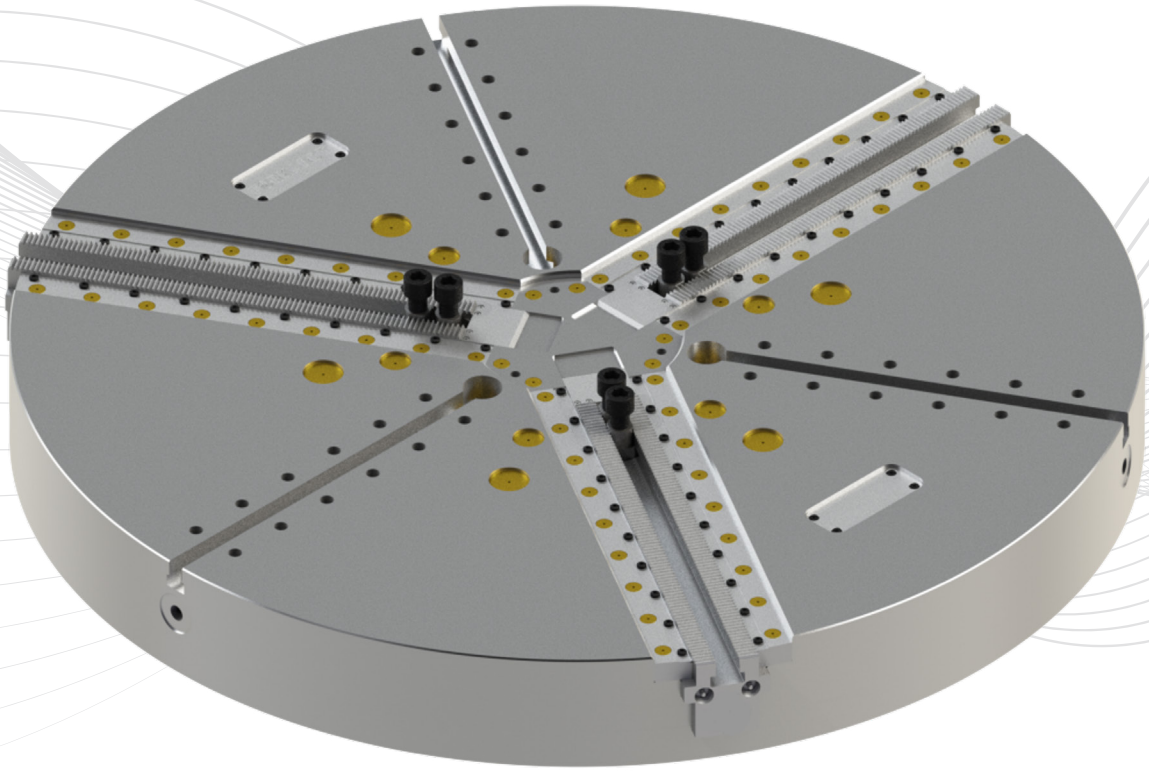

3KS 1400-Z720-M2
KRAFTSPANNFUTTER

FORKARDT | 3KS 1400-Z720-M2

KRAFTSPANNFUTTER

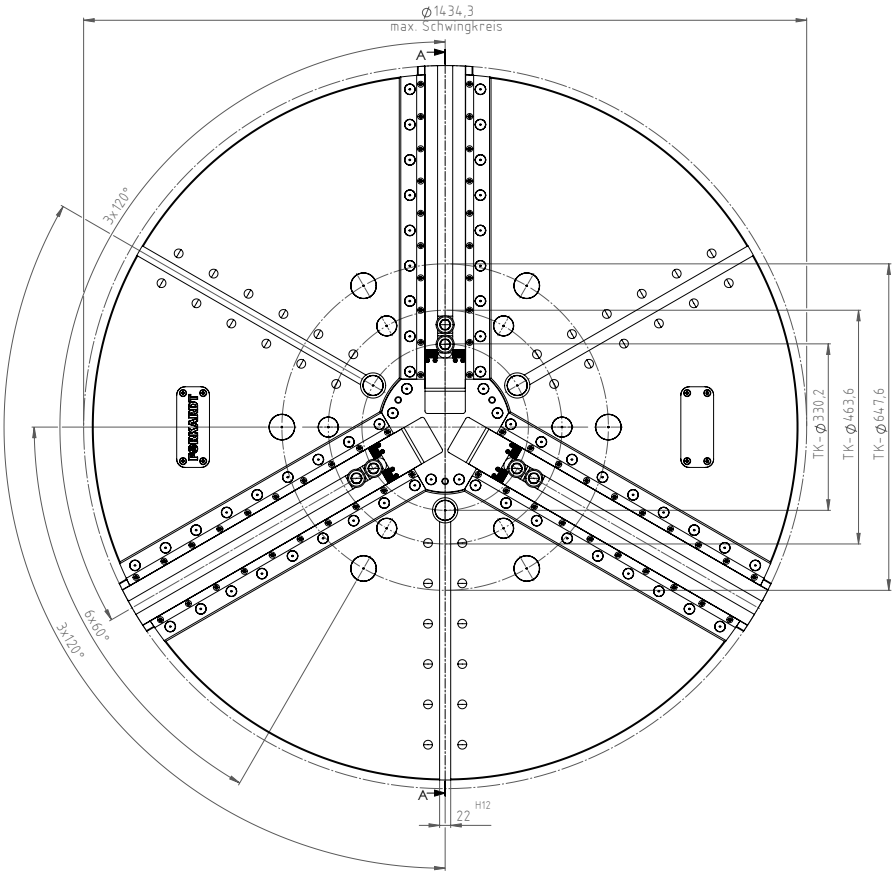

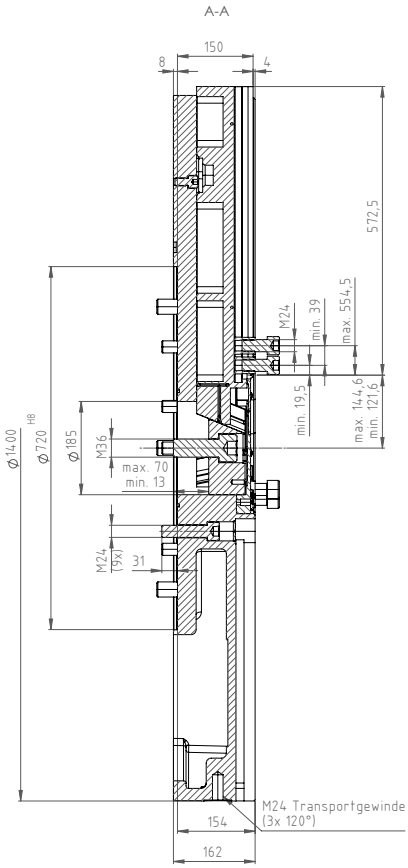

LEISTUNGSDATEN		
Max. Drehzahl	U/min	500
Max. Spannkraft	daN	30000
Max. Betätigungkraft	daN	17000
Gewicht	kg	823,2
Backenhub	mm	23
Verzahnung / Backenanschluss	Modul 2	

ZYL. BEFESTIGUNG DIN 6350

GRÖSSE	OHNE AUFSATZBACKEN
Z720	D195014000

BEFESTIGUNGSSCHRAUBEN	6 X M24 X 90

KURZKEGEL DIN 55026

Zum Aufbau auf eine Spindel nach DIN 55026 benötigen Sie zusätzlich einen Flansch mit der benötigten Kegelgröße.

SPINDELGRÖSSE DIN55026	ARTIKELNUMMER
K11	Auf Anfrage
K15	Auf Anfrage
K20	Auf Anfrage

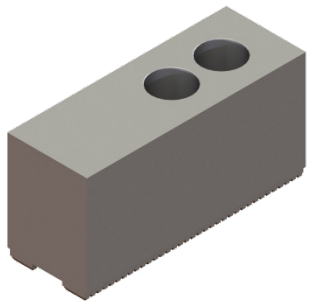

WEICHE AUFSATZBACKE
WB 220 80 110 M2
D6751009

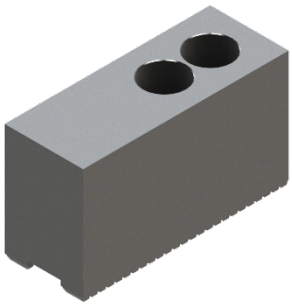

WEICHE AUFSATZBACKE
WB 157 60 90 M2
D6751004

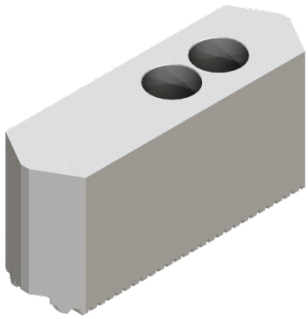

WEICHE AUFSATZBACKE
WB 195 60 90 M2
D6751005

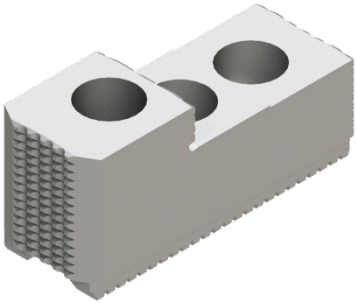

HARTE STUFENAUFSATZBACKE
HB 159 58 73 M2
D6751006

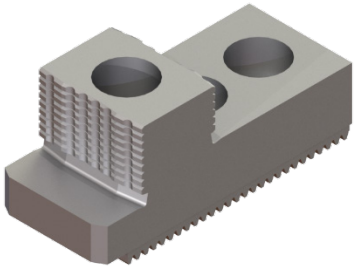

HARTE AUFSATZBACKE
HB 190 78 87 M2
D6751008

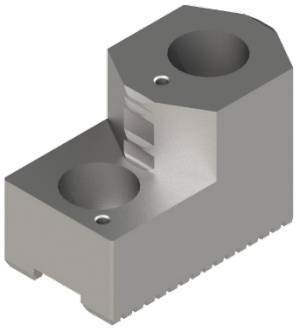

HARTE KRALLENAUFSATZBACKE
KB 115 60 75 M2
D6751007

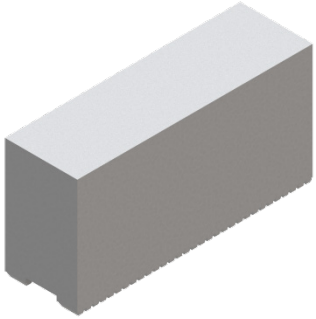

WEICHER BACKENROHLING
WB 195 60 100 M2
D6751003

SCHMIERFETT (KARTUSCHE 400 GR) PF+ 6
D4101400077

SCHMIERFETT (KARTUSCHE 400 GR) PF+ 2
D4101400076

HYDRAULIK HANDHEBELPRESSE
D4101400121

SPANNKRAFTMESSER (Ø 114-744) SKM1500
D300229000

SPANNDRUCKBOLZEN SET ZUR ERWEITERUNG DES SPANNBEREICHS
D300229003